慈溪市科发电子有限公司
CIXI KEFA ELECTRONICS CO.,LTD.

产品规格书

电气性能	
额定电压	1000V
额定电流	65A
使用线经	26-6 AWG
耐 电 压	AC3000V/1Min
机械性能	
扭 力 距	1.2Nm(10.5Lb-in)
温度范围	-40°C—+105°C
剥线长度	10.0mm
尺寸	
间距	10.16mm
极数	1P-xxP
材质及电镀	
塑体	PA66 UL94V-0
焊脚	黄铜 镀锡
方块	黄铜 镀镍
螺丝	M4.0 钢 镀锌

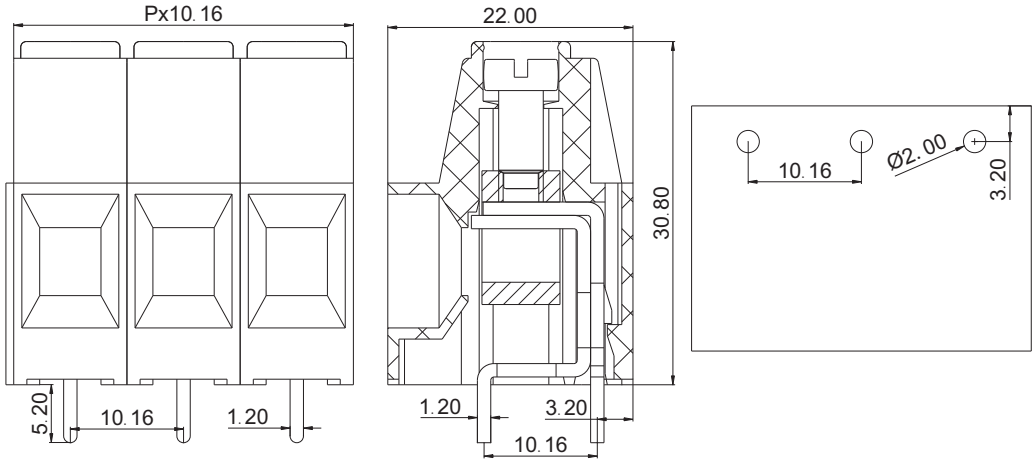

订购方式：

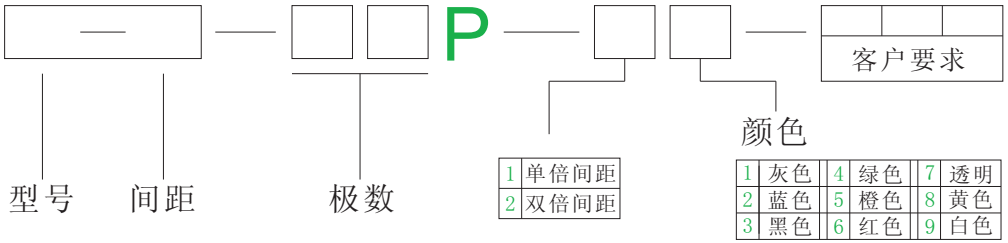

mm (INCH)	慈溪市科发电子有限公司 CIXI KEFA ELECTRONICS CO.,LTD.
THIROANGIF PROJECTION	NAME KF136HT-10.16